**ЩИТ КОММУТАЦИИ С РУЧНЫМ БАЙПАСОМ ПО КАЖДОЙ ФАЗЕ И КОНТРОЛЕМ ТРЁХФАЗНОГО ВЫХОДА**

# ЩК225-РБ-КТВ

## *LIDER*

## ЭТИКЕТКА

INTEPS®

**Основные сведения об изделии**

Щит коммутации с ручным байпасом по каждой фазе и контролем трёхфазного выхода ***ЩК225-РБ-КТВ LIDER*** предназначен для совместной работы со стабилизаторами напряжения ***LIDER*** мощностью 75 кВА на каждую фазу.

Электрическая схема данного изделия обеспечивает трехфазным питанием потребителей как при работе с использованием стабилизаторов, так и при отсутствии одного или более стабилизаторов в случае их технического обслуживания или ремонта.

Щит коммутации представляет собой металлическую конструкцию прямоугольной формы настенного исполнения. Внутри щита, закрытого дверцей с замком, расположены клеммные блоки для подключения сетевых подводов, стабилизаторов напряжения переменного тока ***LIDER*** и потребителей.

На правой стенке щита установлены три выключателя-разъединителя. Каждый из них имеет два положения рычага управления:

**1** “Фаза А(В,С) Стабилизатор”.

**2** “Фаза А(В,С) Байпас”.

При установке рычага переключателя в положение “Фаза А(В,С) Стабилизатор” питание потребителей осуществляется стабилизированным напряжением.

При переводе рычага переключателя в положение “Фаза А(В,С) Байпас” питание потребителей осуществляется непосредственно от сети. В этом случае стабилизатор отключается от сети и нагрузки и на нем можно проводить необходимые работы.

В верхней части правой стенки щита расположен трехпозиционный переключатель, индикаторы контроля наличия фазных напряжений на входе щита.

Трехпозиционный переключатель предназначен для выбора фазы питания контактора нагрузки в случае отсутствия какой либо фазы на входе щита при необходимости иметь на нагрузке хотя бы две или одну фазу питания.

***Внимание! При отсутствии какой либо фазы на входе щита (не горит индикатор) байпас на этой фазе допускается только при питании однофазной нагрузки***

Схема подключения щита коммутации приведена на рисунке 1.

***Примечание: Перед подключением щита необходимо удалить пенополистирол и скотч с выключателей-разъединителей ручного байпаса (SA1-SA3).***

Ред. 29.07.2020г.

**Технические характеристики**

| | |
|---|---|
| Номинальное напряжение питающей трёхфазной сети | 220 В/380 В |
| Частота питающей сети | 50 Гц |
| Климатическое исполнение | УХЛ 3.1 |
| Класс защиты | IP20 |
| Габаритные размеры (ШхГхВ), мм | 891x349x1100 |
| Масса не более, кг | 89 |

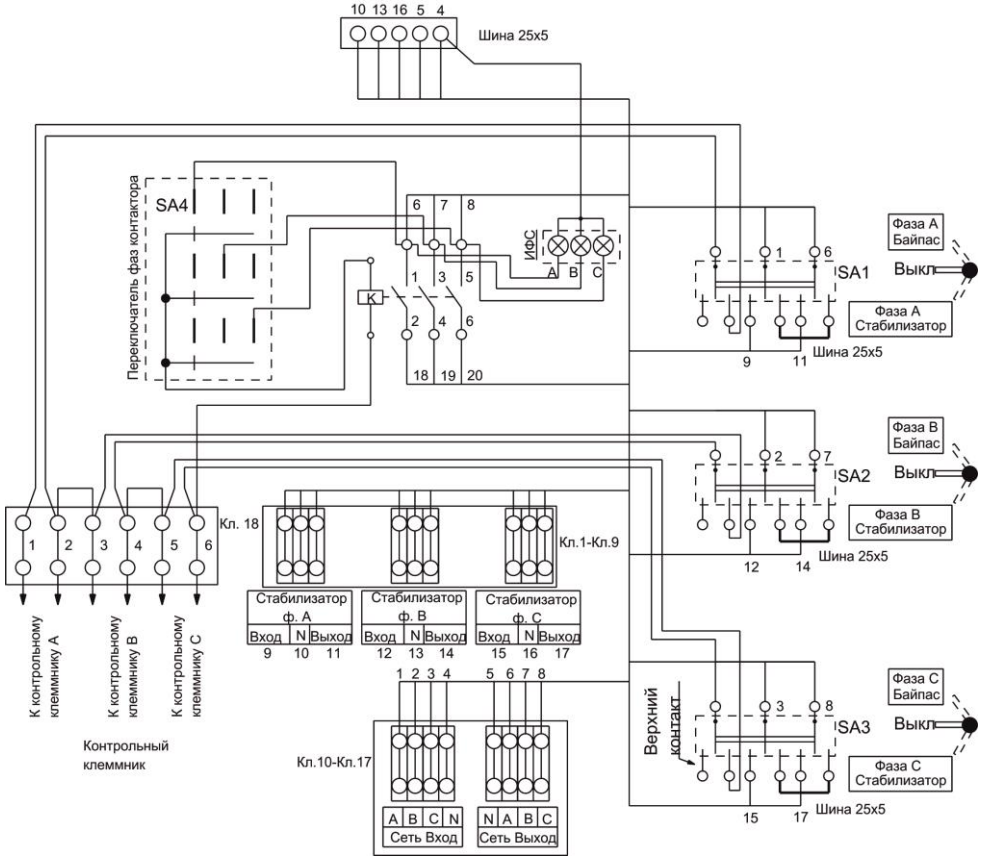


Рисунок – 1 Схема подключения щита коммутации.

**Свидетельство о приемке**

Щит коммутации с ручным байпасом по каждой фазе и контролем трёхфазного выхода ***ЩК225-РБ-КТВ LIDER*** заводской номер №_____ изготовлен в соответствии с действующей технической документацией и признан годным к эксплуатации.

Дата выпуска:_____

Отметка контролера ОТК

М.П. _____(_____)

"_____" _____ _____

Гарантийный срок службы щита коммутации с ручным байпасом по каждой фазе и контролем трёхфазного выхода ***ЩК225-РБ-КТВ LIDER*** 36 месяцев со дня продажи.

Наименование и адрес торговой организации

_____

_____

Дата продажи и печать торговой организации

"_____" _____

**ООО "Псковский трансформаторный завод",**
**180004, Россия, г. Псков, ул. Декабристов, 17**
**тел./факс: 8 (8112) 73-30-11, тел.: 8 (8112) 73-30-16**
**www.inteps.ru e-mail: salesinteps@ptz60.ru**