ЩИТ КОММУТАЦИИ С КОНТРОЛЕМ ТРЁХФАЗНОГО ВЫХОДА

ЩК225-КТВ

ЭТИКЕТКА

INTEPS®

Основные сведения об изделии

Щит коммутации с контролем трехфазного выхода предназначен для подключения потребителей, требующих гарантированного наличия трехфазного напряжения, к стабилизированной трехфазной сети переменного тока. Стабилизация напряжения переменного тока осуществляется пофазно стабилизаторами напряжения переменного тока ***LIDER*** напольного исполнения мощностью 75 кВА на фазу.

Щит коммутации представляет собой металлическую конструкцию прямоугольной формы настенного исполнения, в которой расположены:

1 Трехфазный автоматический выключатель, через который запитываются входные цепи стабилизаторов;

2 Трехфазный контактор, через который потребители подключаются к выходным цепям стабилизаторов;

3 Шина “N” для подключения нейтральных проводников нагрузки и стабилизаторов.

4 Клеммный блок для коммутации сигналов “Работа”, поступающих с фазных стабилизаторов.

5 На боковой стенке щита расположен болт защитного заземления.

Тип автоматического выключателя и контактора определяется мощностью стабилизаторов напряжения переменного тока и потребителей.

При включении автоматического выключателя на стабилизаторы напряжения переменного тока поступает трехфазное сетевое напряжение. Если все входные фазные напряжения находятся в пределах рабочего диапазона, то происходит включение фазных стабилизаторов, которые в свою очередь выдают сигнал “Работа”. Эти сигналы через клеммный блок подаются на контактор. При наличии сигналов “Работа” от всех трех стабилизаторов контактор подключает трехфазных потребителей к стабилизированной трехфазной сети переменного тока.

В случае отсутствия сигнала “Работа” хотя бы от одного стабилизатора по причине его неисправности или выхода напряжения питающей сети за пределы рабочего диапазона контактор не включается.

Подключение щита должно выполняться квалифицированным специалистом в соответствии с приведенной схемой подключения. Перед подключением убедитесь в том, что питающая сеть рассчитана на подключение стабилизаторов и потребителей данной мощности. Болты защитного заземления щита и фазных стабилизаторов необходимо подключать к шине защитного заземления силового шкафа, от которого запитываются стабилизаторы.

Технические характеристики

Номинальное напряжение питающей трёхфазной сети	220 В/380 В
Частота питающей сети	50 Гц
Климатическое исполнение	УХЛ 3.1
Класс защиты	IP20
Габаритные размеры (ШхГхВ), мм	510x246x600
Масса не более, кг	?

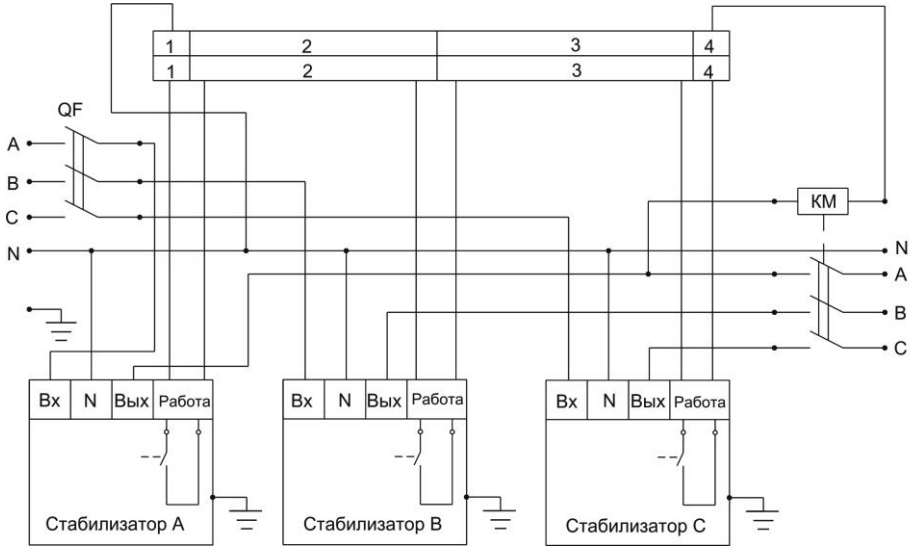

QF – трёхфазный автоматический выключатель
KM – трёхфазный контактор

Рисунок – 1 Схема подключения щита коммутации с контролем трёхфазного выхода.

Свидетельство о приемке

Щит коммутации с контролем трёхфазного выхода ***ЩК225-КТВ*** изготовлен в соответствии с действующей технической документацией и признан годным к эксплуатации.

Тип стабилизатора

□ ***SQ-15*** □ ***SQ-25*** □ ***SQ-40*** □ ***W-30*** □ ***W-50***

Дата выпуска:_____

Заводской №_____

Отметка контролера ОТК

М.П. _____(_____)

"_____" _____ _____

Гарантийный срок службы щита коммутации с контролем трёхфазного выхода 36 месяцев со дня продажи.

Наименование и адрес торговой организации

_____

_____

Дата продажи и печать торговой организации

"_____" _____

ООО "Псковский трансформаторный завод",
180004, Россия, г. Псков, ул. Декабристов, 17
тел./факс: 8 (8112) 73-30-11, тел.: 8 (8112) 73-30-16
www.inteps.ru e-mail: salesinteps@ptz60.ru