ЩИТ КОММУТАЦИИ С РУЧНЫМ БАЙПАСОМ ПО КАЖДОЙ ФАЗЕ БЕЗ КОНТРОЛЯ ТРЁХФАЗНОГО ВЫХОДА

ЩК225-РБ

ЭТИКЕТКА

INTEPS®

Основные сведения об изделии

Щит коммутации с ручным байпасом по каждой фазе без контроля трехфазного выхода предназначен для подключения потребителей к нестабилизированной или стабилизированной трехфазной сети переменного тока в системах электроснабжения коттеджей, дачных домов, офисов, компьютерных комплексов, промышленных систем.

Щит коммутации представляет собой металлическую конструкцию прямоугольной формы настенного исполнения. На щите установлены три выключателя-разъединителя и клеммные блоки для подключения сетевых подводов, стабилизаторов напряжения переменного тока LIDER и потребителей.

Перед включением стабилизаторов установите выключатели-разъединители ручного байпаса в положение "Фаза А Стабилизатор", "Фаза В Стабилизатор", "Фаза С Стабилизатор". После включения сетевых автоматических выключателей на передней панели фазных стабилизаторов при нормальном сетевом напряжении (в пределах рабочего отклонения) произойдет включение стабилизаторов и напряжение поступит на клеммы, к которым подключаются потребители.

При необходимости выполнения каких-либо работ на одном из стабилизаторов (ремонт, замена) необходимо отключить его сетевым выключателем, а затем установить выключатель-разъединитель байпаса данного стабилизатора в положение "Фаза А(В,С). Байпас", при этом сетевое питание поступает к потребителям, минуя стабилизатор.

<u>Запрещается</u> производить переключение, не отключив стабилизатор.

Схема подключения щита коммутации приведена на рисунке 1.

Технические характеристики

Номинальное напряжение питающей трёхфазной сети	220 В/380 В
Частота питающей сети	50 Гц
Климатическое исполнение	УХЛ 3.1
Класс защиты	IP20
Габаритные размеры (ШхГхВ), мм	891х349х1100
Масса не более, кг	83

Ред. 29.07.2020г.

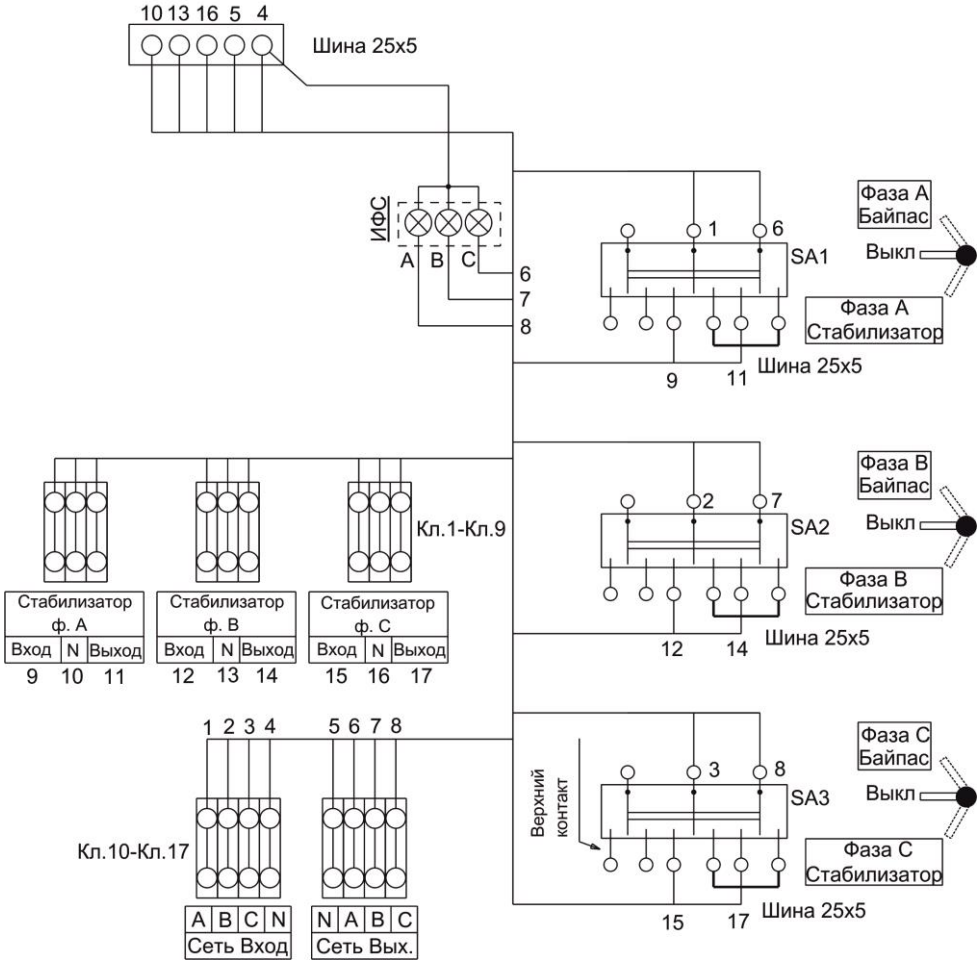

Рисунок – 1 Схема подключения щита коммутации

Свидетельство о приемке

Щит коммутации с ручным байпасом по каждой фазе без контроля трёхфазного выхода ***ЩК225-РБ*** изготовлен в соответствии с действующей технической документацией и признан годным к эксплуатации.

Дата выпуска:_____

Заводской №_____

Отметка контролера ОТК

М.П. _____(_____)

"_____" _____ _____

Гарантийный срок службы щита коммутации ***ЩК225-РБ*** 36 месяцев со дня продажи.

Наименование и адрес торговой организации

_____

_____

Дата продажи и печать торговой организации

"_____" _____

ООО "Псковский трансформаторный завод",
180004, Россия, г. Псков, ул. Декабристов, 17
тел./факс: 8 (8112) 73-30-11, тел.: 8 (8112) 73-30-16
www.inteps.ru e-mail: salesinteps@ptz60.ru